theLeda S20L BK

N° de réf.: 1020724

Spots LED
theLeda S

Description des fonctions

- LED spot
- 2 spots LED de chaque 10 W (correspond env. 2x140 W spot halogène)
- Spot pivotable à l'horizontale de ± 20° et inclinable vers le bas de 70°
- Pour l'extérieur
- Dissipateur thermique intégré en couleur du boîtier
- LED directe pour une sortie lumineuse maximale
- Montage d'une seule main du socle

Caractéristiques techniques

	theLeda S20L BK
Tension d'alimentation	230 V CA
Fréquence	50 – 60 Hz
Consommation stand-by	~0,4 W
Couleur	Noir
Type de montage	Montage mural
Puissance LED (flux lumineux)	2 x 840 lm
Température de couleur	4000 K

	theLeda S20L BK
Hauteur de montage	2 – 4 m
Température ambiante	-20°C ... 45°C
Classe de protection	I
Indice de protection	IP 55
Successor	1020603, theLeda S17-100L BK
Predeccessor	1020774, LUXA 102 FL LED 16W BK

Schémas de raccordement

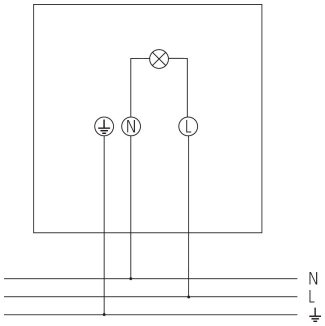

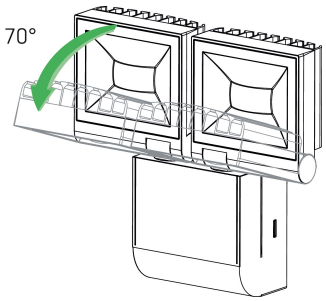

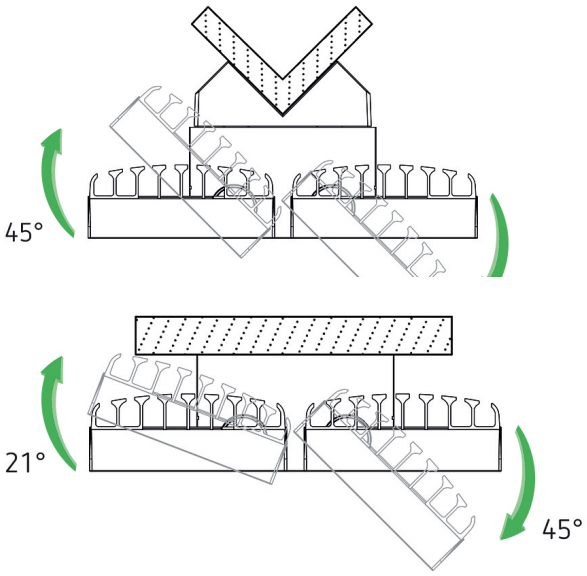

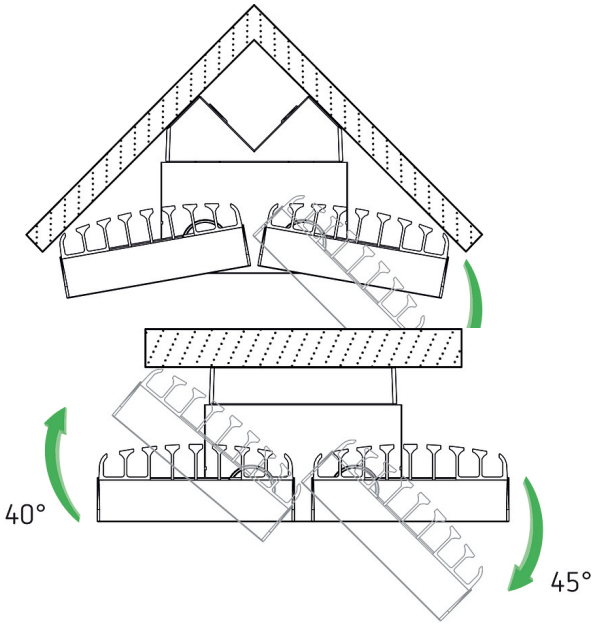

theLeda S20L BK

N° de réf.: 1020724

Plans d'encombrement

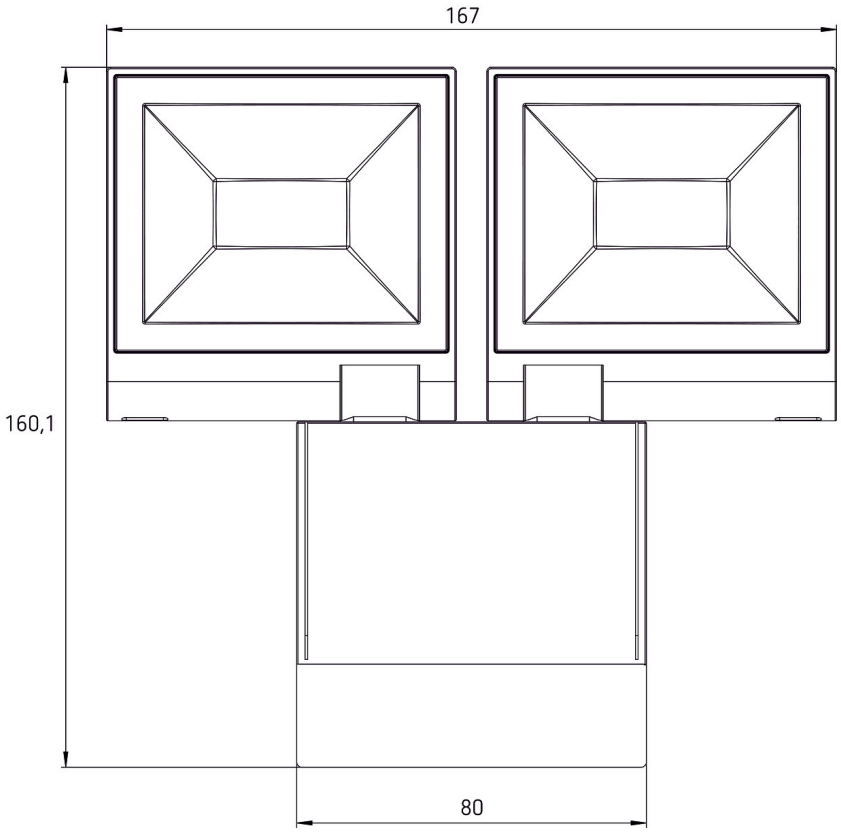

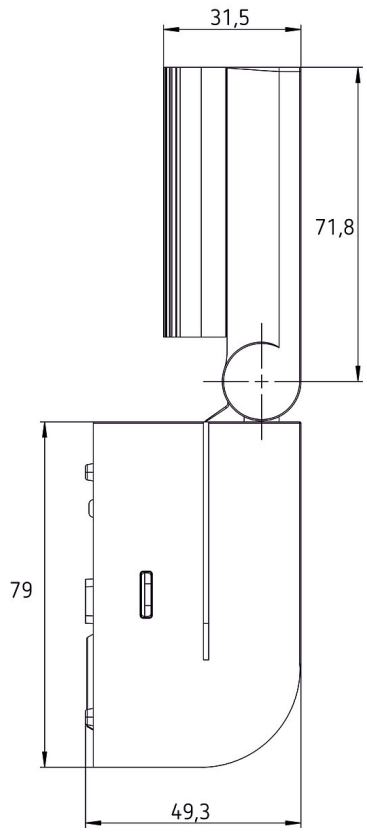

Accessoires

Fixation d'angle 10 BK
N° de réf.: 9070987

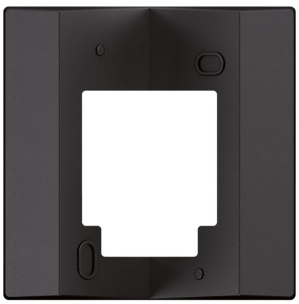
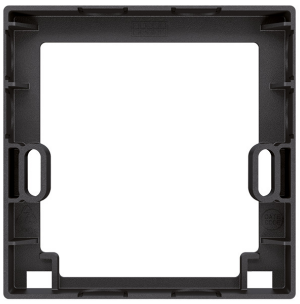
Entretoise pour fixation murale 10 BK
N° de réf.: 9070988