Tableau de communication *DELTA QUAD grade 1*

AVEC BRASSAGE

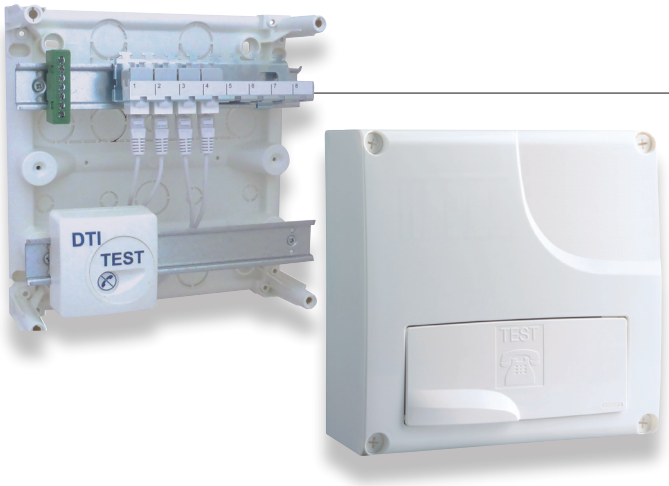

utilisation

Le tableau de communication DELTA QUAD est destiné à distribuer le téléphone analogique, le signal xDSL dans le logement.
Il est d'emploi particulièrement recommandé pour les logements collectifs.
Il répond à l'amendement 3 de la norme NF C 15-100 avec un emplacement libre sur un rail DIN pour la mise en place d'un DTIo (Dispositif de Terminaison Intérieure optique).

description

- Le tableau de communication DELTA QUAD est doté d'un volet en face avant donnant un accès direct au DTI.
- Il comporte :
  - 1 DTI RJ45 homologué France Telecom,
  - 1 cordon quadruple,
  - 1 support avec 4 connecteurs RJ45, cat 5e destinés à être reliés aux prises terminales du logement, pouvant supporter 4 connecteurs RJ45 supplémentaires si nécessaire,
  - 2 rails DIN,
  - 1 bornier de terre.
- Le tableau est en matériaux synthétiques respectant l'essai de tenue au fil incandescent à 750 °C selon la réglementation des ERP (Etablissements Recevant du Public) et des IGH (Immeubles de Grande Hauteur).
- Un fond intégré assure la double isolation.

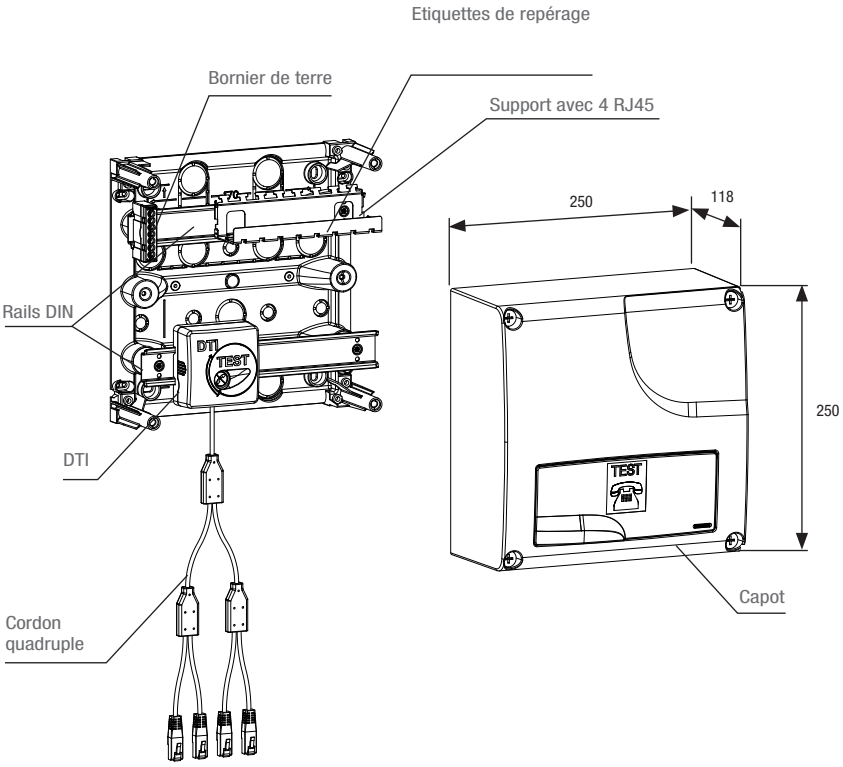

références

Code	Désignation	Grade	Unité de vente
Q 154	TABLEAU DE COMMUNICATION DELTA QUAD Grd1 4 RJ45	1	1
Version avec répartiteur TV 4 sorties intégré et support 4 RJ45			
Q 186	TABLEAU DE COMMUNICATION DELTA QUAD Grd1 4 RJ45 + TV 4S	1	1

accessoire

Code	Désignation	Unité de vente
Q 195	SACHET 4 RJ45 NON BLINDÉES Catégorie 5e	1